optional komplett in Edelstahl

Vorsatzmessgetriebe

Variante B

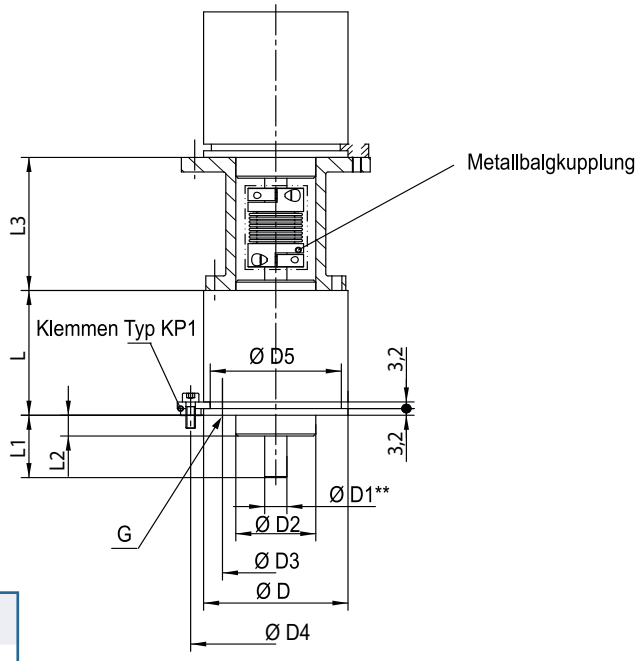

Bestellbeispiel	VG/ 65	-	B	-	1:2	-	X
	Typ / Größe		Ausführung		Übersetzung		Sonder

		Abmessungen (mm)											Technische Daten
		Ø D	Ø D1**	Ø D2	Ø D3	Ø D4	Ø D5	L*	L1	L2	L3	G	
Größe	Übersetzung i	Außen-durchmesser	Wellen-durchmesser g6	Zentrier-durchmesser h6	± 0,1	Teilkreis-durchmesser ± 0,1 M4							Masse (kg)
65	ins Schnelle 1:1- 1:10 ins Langsame 1:1-35:1	65	10	36	48	73	59	50	30	10	50	3xM5 12tief	1
90	ins Schnelle 1:1- 1:10 ins Langsame 1:1- 50:1	90	10	76,2	65	98	84	50	22	2	50	3xM5 12tief	1,5
120	ins Schnelle 1:1-1:50 ins Langsame 1:1- 625:1	120	10	105	85	128	114	50	24	4	50	3xM6 12tief	2
150	ins Schnelle 1:1-1:50 ins Langsame 1:1- 625:1	150	10	105	130	_	144	50	24	4	50	4xM6 12tief	3
180	ins Schnelle 1:1- 1:50 ins Langsame 1:1- 625:1	180	10	105	160	_	174	50	24	4	50	4xM6 12tief	3,5

Technische Daten				
Gehäuse	Aluminium, unbehandelt	Wellenbelastung	D1= 10	D1= 12
Getriebe	spielfrei ausgeführt, wartungsfrei	axial	60 N	100 N
Abdichtung	IP 44	radial	80 N	120 N
Max Drehzahl (Anschlußwelle)	4000 min -1 je nach Übersetzung	Linearitätsfehler 1-2,5 Winkelminuten Wiederholgenauigkeit: ca. 20 Winkelsekunden		
Betriebstemperatur	-15°C bis +100°C			

Lieferumfang

Vorsatzmessgetriebe ohne Drehgeber
komplett mit Zwischenflansch und Kupplung für kundenseitige Drehgebermontage

* Maß ist abhängig von der Übersetzung
* Maß ist abhängig von der Übersetzung ins Schnelle und vom Drehgeber